

SERBATOIO IN ACCIAIO INOX 316, IL SERBATOIO È COMPRENSIVO DI TAPPO SFIATO E TAPPO SCARICO

STEEL RESERVOIR INOX 316, THE RESERVOIR IS INCLUDING THE AIR BLEEDING PLUG

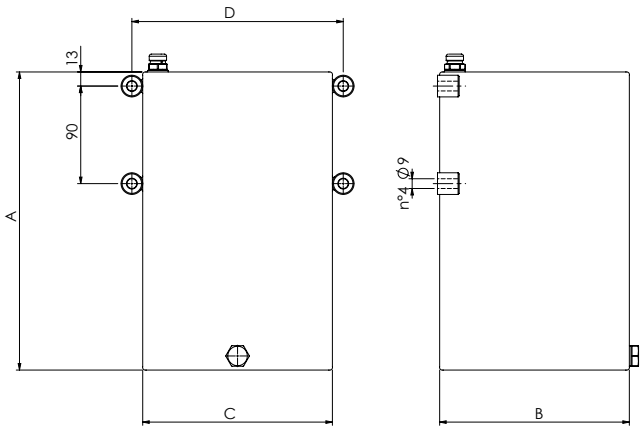

[mm / (Inches)]

DATI TECNICI / TECHNICAL DATA

PARTICOLARE / COMPONENT	MATERIALE / MATERIAL
Corpo / Manifold	1.4404 (AISI 316L)

MONTAGGIO ORIZZONTALE / HORIZZONTAL MOUNTING

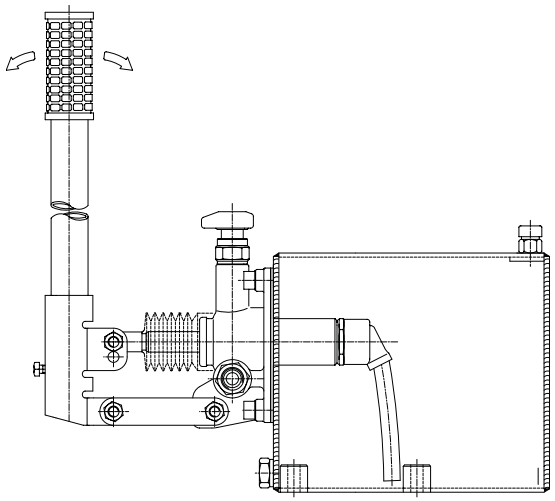

MONTAGGIO VERTICALE / VERTICAL MOUNTING

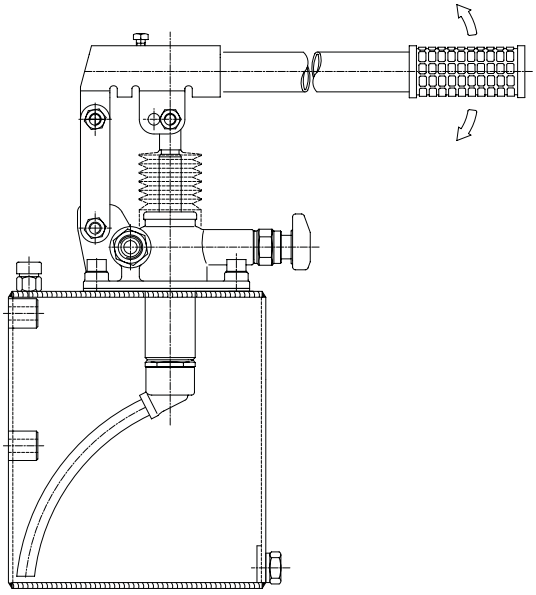

CODICE ORDINAZIONE
ORDERING CODE

01

CARATTERISTICHE TECNICHE / TECHNICAL CHARACTERISTICS

	TIPO / TYPE	CAPACITÀ / CAPACITY	mm - inch				PESO APPROX (kg) / APPROX WEIGHT (lbt)
			A	B	C	D	
01	**XTNK1**	**1 Lt.** - 61 in.³	**120** (4.72)	**150** (5.91)	**100** (3.94)	**120** (4.72)	**2,1** (4.6)
	XTNK2	**2 Lt.** - 122 in.³	**185** (7.28)				**2.8** (6.1)
	XTNK3	**3 Lt.** - 183 in.³	**255** (10.04)				**3.4** (7.4)
	XTNK5	**5 Lt.** - 305 in.³	**200** (7.87)	**175** (6.89)		**195** (7.68)	**4.6** (10.1)
	XTNK7	**7 Lt.** - 427 in.³	**275** (10.83)				**5,5** (12.1)
	XTNK10	**10 Lt.** - 610 in.³	**380** (14.96)				**7.0** (15.4)

Aggiornamento - Update
21N-2021

I dati presenti nel catalogo possono essere soggetti a variazioni, pertanto **OLEOWEB** si riserva il diritto di apporre modifiche in qualunque momento e senza alcun preavviso.
OLEOWEB reserves the right to modify the products at any time and without notice: the technical data of the catalogue can consequently change.