

SERBATOIO IN ACCIAIO, VERNICIATURA RAL9005 ANTIOLIO-NERO, IL SERBATOIO È COMPRENSIVO DI TAPPO SFIATO, TAPPO SCARICO E TUBO PESCAGGIO

STEEL RESERVOIR, RAL9005 BLACK OIL PROOF PAINTING, THE RESERVOIR IS INCLUDING THE BREATHER PLUGS AND DRAFT TUBE

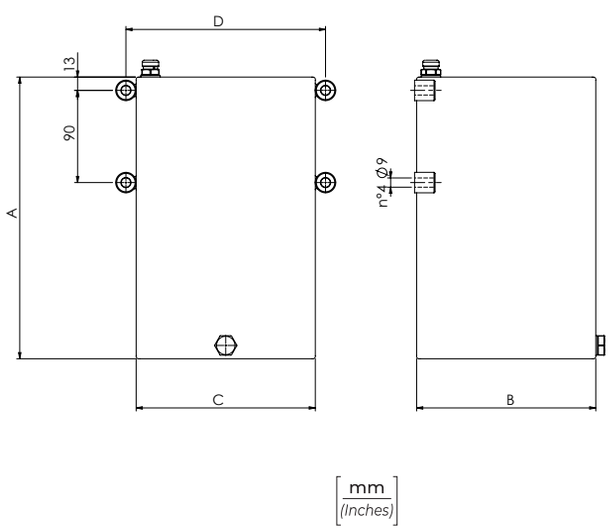

DATI TECNICI / TECHNICAL DATA

Olio idraulico - Mineral oil	**ISO 6743/4** (DIN 51524)
Viscosità olio - Oil viscosity	**15-250 mm²/s** (15 to 250 cSt)
Classe di contaminazione max Max contamination index	**ISO 4406:1999 Classe 19/17/14**
Temperatura dell'olio - Oil temperature	**-20°C +80°C** -4°F + 176°F
Temperatura ambiente - Environment temperature	**-20°C +50°C** -4°F + 122°F

È indispensabile l'utilizzo di un filtro per proteggere la valvola (filtrazione consigliata 15 µm)
It is necessary a filter use to protect the valve (advised filtration 15 µm)

MONTAGGIO ORIZZONTALE / HORIZONTAL MOUNTING

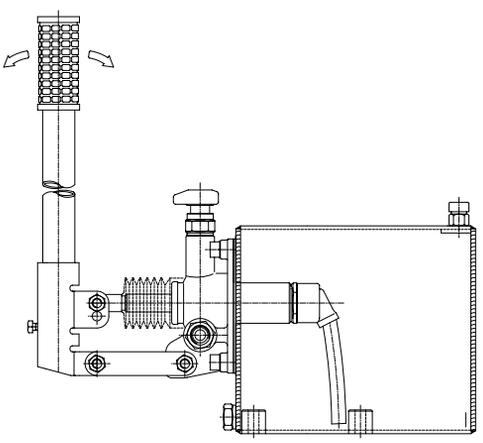

MONTAGGIO VERTICALE / VERTICAL MOUNTING

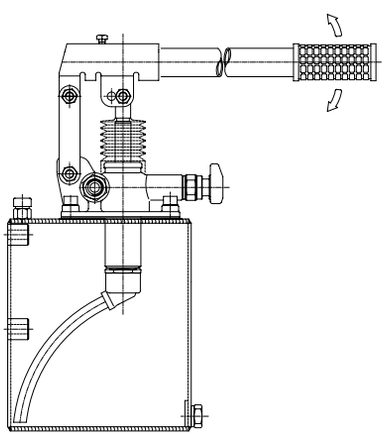

01

CODICE ORDINAZIONE
ORDERING CODE

CARATTERISTICHE TECNICHE / TECHNICAL CHARACTERISTICS

	TIPO TYPE	CAPACITÀ CAPACITY	A	B	C	D	PESO APPROX (kg) APPROX WEIGHT (lbt)
01	**17900001**	**1 Lt.** - 61 in.³	**120** (4.72)	**150** (5.91)	**100** (3.94)	**120** (4.72)	**2,2** (5)
	17900002	**2 Lt.** - 122 in.³	**185** (7.28)				**2,7** (6)
	17900003	**3 Lt.** - 183 in.³	**255** (10.04)				**3,5** (7,71)
	17900006	**5 Lt.** - 305 in.³	**200** (7.87)	**175** (6.89)		**195** (7.68)	**5** (10.9)
	17900004	**7 Lt.** - 427 in.³	**275** (10.83)				**5,5** (12.1)
	17900005	**10 Lt.** - 610 in.³	**380** (14.96)				**7,1** (15.39)
	17900014	**13 Lt.** - 793 in.³	**485** (19.09)				**10,75** (23.7)
	17900015	**15 Lt.** - 915 in.³	**600** (23.62)				**12,10** (26.67)
	17900016	**20 Lt.** - 1220 in.³	**780** (30.71)				**16** (35.26)

I dati presenti nel catalogo possono essere soggetti a variazioni, pertanto **OLEOWEB** si riserva il diritto di apporre modifiche in qualunque momento e senza alcun preavviso.
OLEOWEB reserves the right to modify the products at any time and without notice: the technical data of the catalogue can consequently change.