

TNA 1



TNA 2 - TNA 3 - TNA 5

SERBATOIO IN ALLUMINIO, IL SERBATOIO È COMPRENSIVO DI TAPPO SFIATO, TAPPO SCARICO E TUBO PESCAGGIO

ALUMINIUM RESERVOIR, THE RESERVOIR INCLUDES THE AIR BLEEDING PLUGS AND SUCTION TUBE

CODICE ORDINAZIONE
ORDERING CODE

01	02
TNA	

01	SERBATOI IN ALLUMINIO (ALUMINIUM RESERVOIRS)		**TNA**
02	CAPACITÀ (CAPACITY)	**1 Lt. -** 61 in.³	**1**
		2 Lt. - 122 in.³	**2**
		3 Lt. - 183 in.³	**3**
		5 Lt. - 305 in.³	**5**

CARATTERISTICHE TECNICHE / TECHNICAL CHARACTERISTICS

Tipo Type	**Capacità** Capacity Lt./in	**A**	**H**	**Peso Approx (kg)** Approx weight (lb)
TNA 1	**1 Lt. -** 61 in.³	**40** (1.57)	/	**1,1** (2.4)
TNA 2	**2 Lt. -** 122 in.³	/	**25** (0.98)	**1,5** (3.3)
TNA 3	**3 Lt. -** 183 in.³	/	**70** (2.76)	**1,6** (3.5)
TNA 5	**5 Lt. -** 305 in.³	/	**180** (7.09)	**1,8** (4)

DATI TECNICI / TECHNICAL DATA

Olio idraulico - Mineral oil	**ISO 6743/4** (DIN 51524)	
Viscosità olio - Oil viscosity	**15-250 mm²/s** (15 to 250 cSt)	
Classe di contaminazione max Max contamination index	**ISO 4406:1999 Classe 19/17/14**	
Temperatura dell'olio - Oil temperature	**-20°C +80°C**	-4°F + 176°F
Temperatura ambiente - Environment temperature	**-20°C +50°C**	-4°F + 122°F

È indispensabile l'utilizzo di un filtro per proteggere la valvola (filtrazione consigliata 15 µm)
It is necessary a filter use to protect the valve (advised filtration 15 µm)

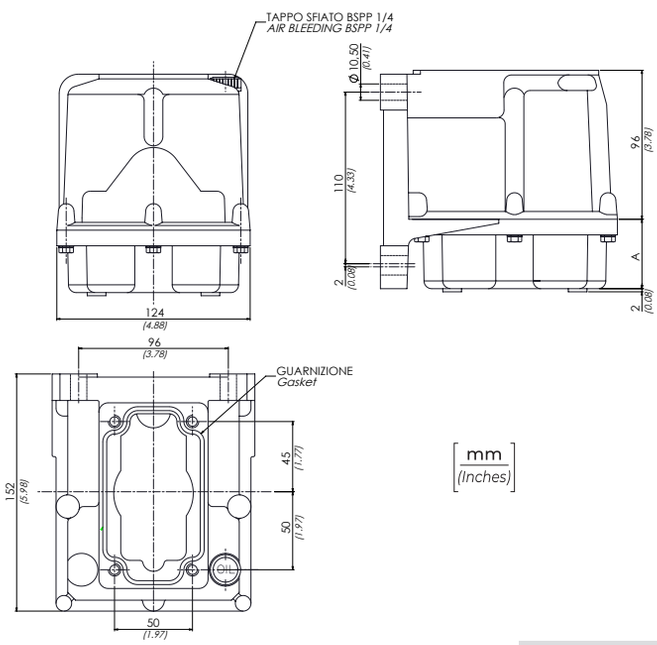

TNA1

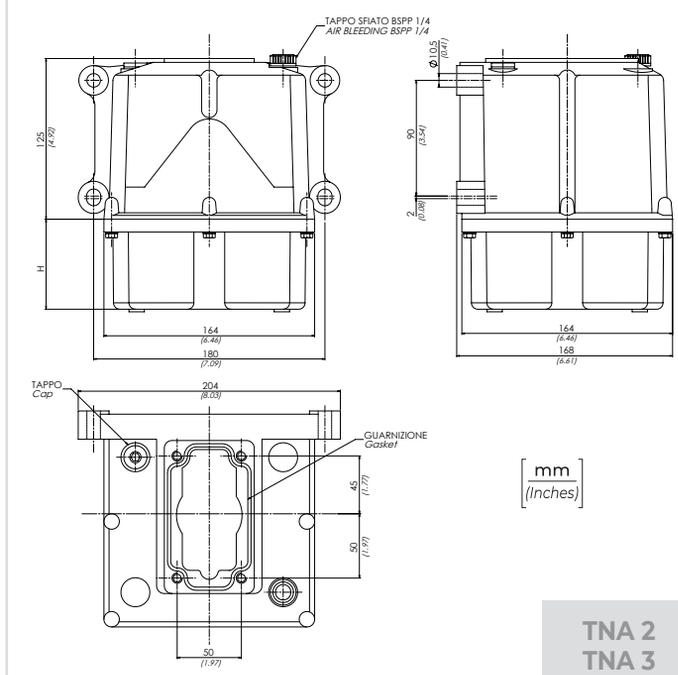

TNA 2
TNA 3
TNA 5