

01

CODICE ORDINAZIONE
ORDERING CODE

PME5P

01	POMPE A MANO (CARTRIDGE HAND PUMPS)	**PME5P**

SCHEMA IDRAULICO / HYDRAULIC CIRCUIT

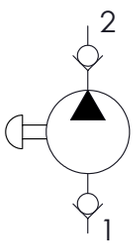

DATI TECNICI / TECHNICAL DATA

Olio idraulico - Mineral oil	**ISO 6743/4** (DIN 51524)
Viscosità olio - Oil viscosity	**15-250 mm²/s** (15 to 250 cSt)
Classe di contaminazione max Max contamination index	**ISO 4406:1999 Classe 19/17/14**
Temperatura dell'olio - Oil temperature	**-20°C +80°C** -4°F + 176°F
Temperatura ambiente - Environment temperature	**-20°C +50°C** -4°F + 122°F

È indispensabile l'utilizzo di un filtro per proteggere la valvola (filtrazione consigliata 15 µm)
It is necessary a filter use to protect the valve (advised filtration 15 µm)

CARATTERISTICHE TECNICHE / TECHNICAL CHARACTERISTICS

TIPO TYPE	CILINDRATA (cm³) DISPLACEMENT (in³)	PRESSIONE MAX MAX PRESSURE bar-PSI	PESO APPROX APPROX WEIGHT kg-lbt	COPPIA DI SERRAGGIO TIGHTENING TORQUE Nm-lbt ft	CAVITÀ CAVITY
PME5P	**1** (0.06)	**50** (725)	**0,2** (0.44)	**34-41** (25-30)	**SAE8/2**

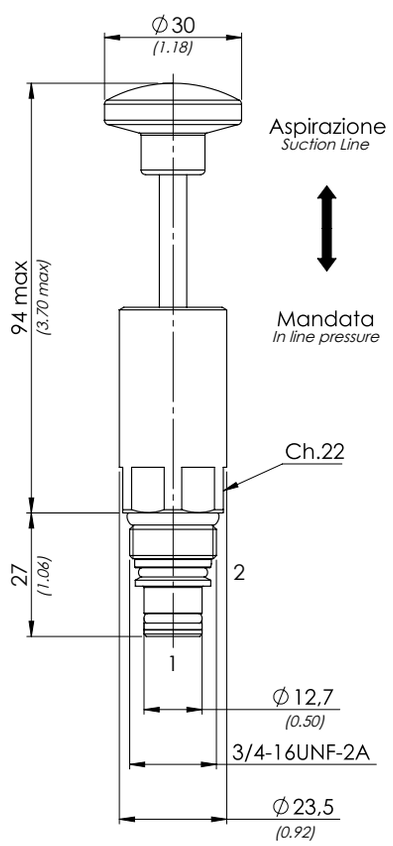

[mm / (Inches)]

Aggiornamento - Update
21R-2021

I dati presenti nel catalogo possono essere soggetti a variazioni, pertanto **OLEOWEB** si riserva il diritto di apporre modifiche in qualunque momento e senza alcun preavviso.
OLEOWEB reserves the right to modify the products at any time and without notice: the technical data of the catalogue can consequently change.