

CODICE ORDINAZIONE
ORDERING CODE

01

PME3

01	POMPA A PEDALE (FOOT PUMP)	PME3
	Serbatoio **lt. 1,5** (Reservoir lt. 1.5)	

SCHEMA IDRAULICO / HYDRAULIC CIRCUIT

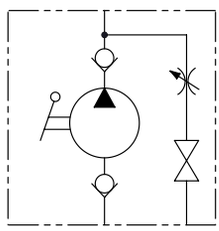

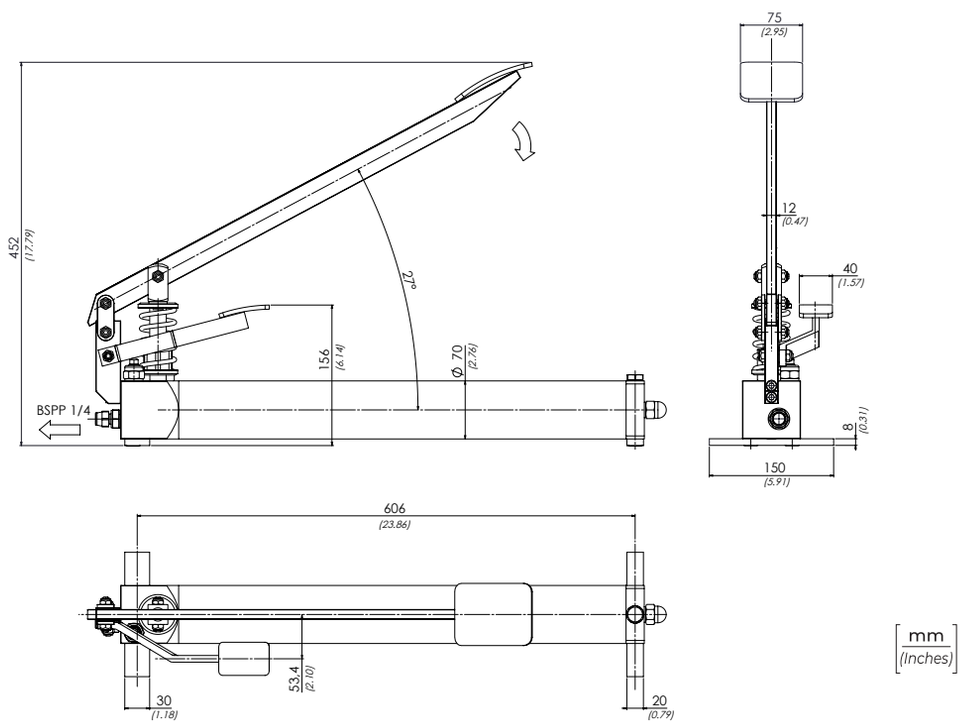

DATI TECNICI / TECHNICAL DATA

Olio idraulico - Mineral oil	**ISO 6743/4** (DIN 51524)	
Viscosità olio - Oil viscosity	**15-250 mm²/s** (15 to 250 cSt)	
Classe di contaminazione max Max contamination index	**ISO 4406:1999 Classe 19/17/14**	
Temperatura dell'olio - Oil temperature	**-20°C +80°C**	-4°F + 176°F
Temperatura ambiente - Environment temperature	**-20°C +50°C**	-4°F + 122°F

È indispensabile l'utilizzo di un filtro per proteggere la valvola (filtrazione consigliata 15 µm)
It is necessary a filter use to protect the valve (advised filtration 15 µm)

CARATTERISTICHE TECNICHE / TECHNICAL CHARACTERISTICS

TIPO TYPE	PRESSIONE MAX MAX PRESSURE bar-PSI	PESO APPROX APPROX WEIGHT kg-lbt	CILINDRATA (cm³) DISPLACEMENT (in³)
PME3	**220** (3190)	**10,40** (22.92)	**14** (0.85)

SFORZO ESERCITATO ALL'ESTREMITÀ DELLA LEVA
EFFORT OPERATING AT THE END OF THE LEVER

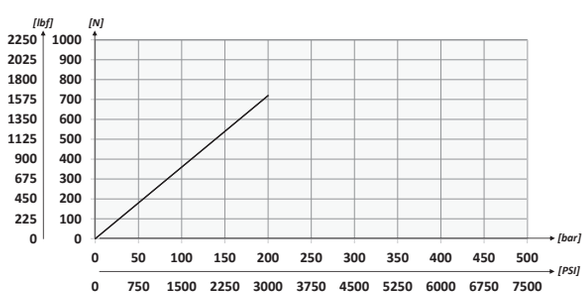

I dati presenti nel catalogo possono essere soggetti a variazioni, pertanto **OLEOWEB** si riserva il diritto di apporre modifiche in qualunque momento e senza alcun preavviso.
OLEOWEB reserves the right to modify the products at any time and without notice: the technical data of the catalogue can consequently change.