

LA POMPA VIENE FORNITA CON GUARNIZIONE SAGOMATA + VITI DI FISSAGGIO + LEVA DI AZIONAMENTO L=600 mm

LA MANDATA LA SI OTTIENE SOLAMENTE AZIONANDO LA LEVA VERSO IL BASSO

THE PUMP IS SUPPLIED WITH SHAPED SEAL, FIXING SCREWS AND ACTING LEVER 23,6 inch LONG. OIL FLOW LEVER ACTION DOWNWARDS ONLY

SCHEMA IDRAULICO / HYDRAULIC CIRCUIT

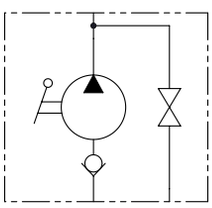

CODICE ORDINAZIONE / ORDERING CODE

01	02	03	04
PME2			

01	POMPA A MANO SINGOLO POMPAGGIO VERSO IL BASSO PER CILINDRO A SEMPLICE EFFETTO SINGLE DOWNWARD PUMPING HAND PUMP FOR SINGLE ACTING CYLINDER				**PME2**
02	CILINDRATA DISPLACEMENT	mm - inch A	 B	 C	
	20 cm³ (1.22 in³)	**249** (9.80)	**167** (6.57)	**34** (1.33)	**20**
	30 cm³ (1.83 in³)	**252** (9.92)	**167** (6.57)	**34** (1.33)	**30**
	40 cm³ (2.44 in³)	**252** (9.92)	**167** (6.57)	**40** (1.57)	**40**
03	OPTIONAL	Senza soffietto - Without rubber protection			
		Con soffietto - With rubber protection			**P**
04	OPTIONAL	Senza rubinetto di scarico con valvola di massima Without unloading valve With relief valves			**WRV**
		Senza rubinetto di scarico Without unloading valve			**W**
		Con leva di scarico - With unloading lever			**L**
		Con valvola di massima pressione With relief valves			**RV**
		Con leva di scarico e valvola di massima pressione With unloading lever and relief valves			**LRV**

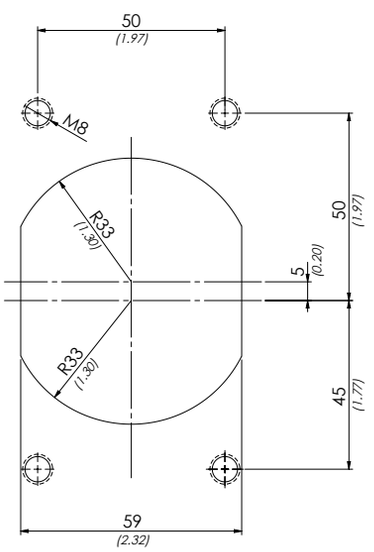

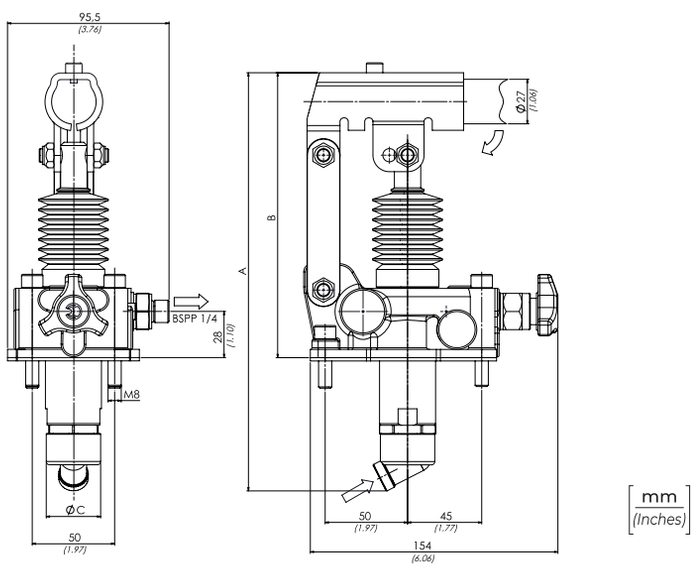

DATI TECNICI / TECHNICAL DATA

Olio idraulico - Mineral oil	**ISO 6743/4** (DIN 51524)	
Viscosità olio - Oil viscosity	**15-250 mm²/s** (15 to 250 cSt)	
Classe di contaminazione max Max contamination index	**ISO 4406:1999 Classe 19/17/14**	
Temperatura dell'olio - Oil temperature	**-20°C +80°C**	-4°F + 176°F
Temperatura ambiente - Environment temperature	**-20°C +50°C**	-4°F + 122°F

È indispensabile la presenza di un filtro nel circuito idraulico per proteggere la valvola (filtrazione consigliata 15 µm)
A filter into the hydraulic circuit necessary to protect the valve (advised filtration 15 µm)

CARATTERISTICHE TECNICHE / TECHNICAL CHARACTERISTICS

TIPO TYPE	PRESSIONE OTTIMALE OPTIMAL PRESSURE bar-PSI	PRESSIONE MAX MAX PRESSURE bar-PSI	PESO APPROX APPROX WEIGHT kg-lbt
PME220	**80** (1160)	**240** (3480)	**4,2** (9.2)
PME230	**60** (870)	**185** (2683)	
PME240	**40** (580)	**160** (2320)	

I dati presenti nel catalogo possono essere soggetti a variazioni, pertanto **OLEOWEB** si riserva il diritto di apporre modifiche in qualunque momento e senza alcun preavviso.
OLEOWEB reserves the right to modify the products at any time and without notice: the technical data of the catalogue can consequently change.

W

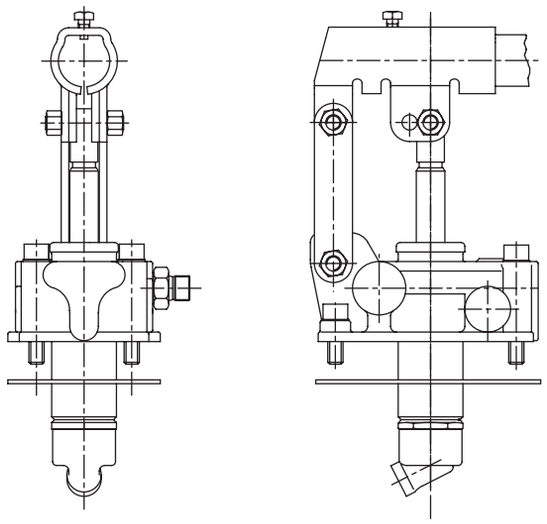

SFORZO ESERCITATO ALL'ESTREMITÀ DELLA LEVA
EFFORT OPERATING AT THE END OF THE LEVER

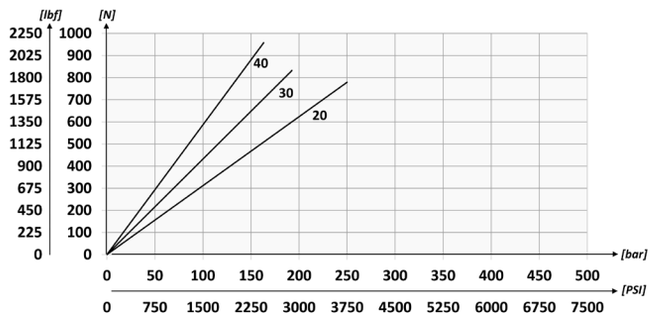

WRV

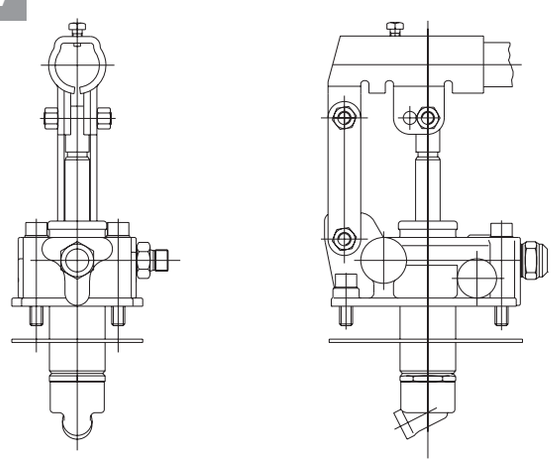

Valvola di massima
Relief valve

Molla 40/350 bar
Spring 580/5075 PSI

Taratura Standard 100 bar
Standard Setting 1450 PSI

RV

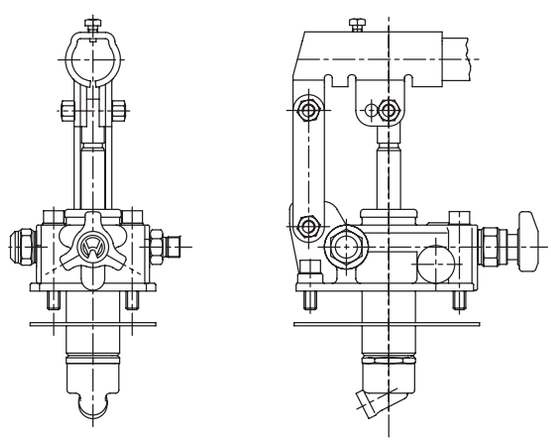

Valvola di massima
Relief valve

Molla 40/350 bar
Spring 580/5075 PSI

Taratura Standard 100 bar
Standard Setting 1450 PSI

L

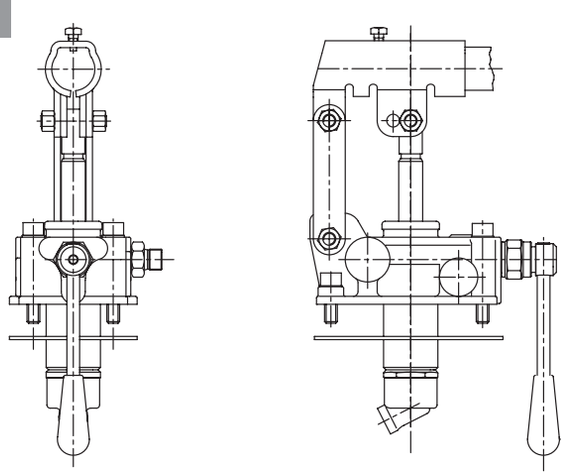

LRV

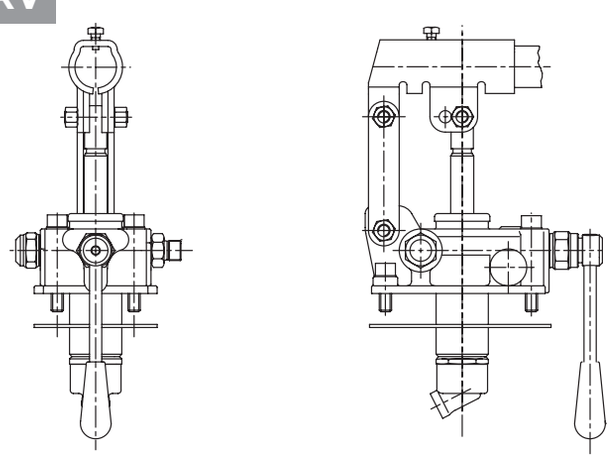

Valvola di massima
Relief valve

Molla 40/350 bar
Spring 580/5075 PSI

Taratura Standard 100 bar
Standard Setting 1450 PSI

I dati presenti nel catalogo possono essere soggetti a variazioni, pertanto **OLEOWEB** si riserva il diritto di apporre modifiche in qualunque momento e senza alcun preavviso.
OLEOWEB reserves the right to modify the products at any time and without notice: the technical data of the catalogue can consequently change.