

LA POMPA VIENE FORNITA CON LEVA DI AZIONAMENTO L=500 mm
THE PUMP IS SUPPLIED WITH ACTING LEVER 19,6 inch LENGHT

01

CODICE ORDINAZIONE
ORDERING CODE

PME10

01	POMPE A MANO (CARTRIDGE HAND PUMPS)	**PME10**

SCHEMA IDRAULICO / HYDRAULIC CIRCUIT

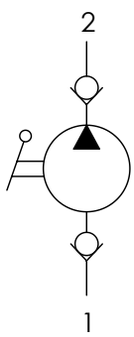

DATI TECNICI / TECHNICAL DATA

Olio idraulico - Mineral oil	**ISO 6743/4** (DIN 51524)	
Viscosità olio - Oil viscosity	**15-250 mm²/s** (15 to 250 cSt)	
Classe di contaminazione max Max contamination index	**ISO 4406:1999 Classe 19/17/14**	
Temperatura dell'olio - Oil temperature	**-20°C +80°C**	-4°F + 176°F
Temperatura ambiente - Environment temperature	**-20°C +50°C**	-4°F + 122°F

È indispensabile l'utilizzo di un filtro per proteggere la valvola (filtrazione consigliata 15 µm)
It is necessary a filter use to protect the valve (advised filtration 15 µm)

CARATTERISTICHE TECNICHE / TECHNICAL CHARACTERISTICS

TIPO TYPE	CILINDRATA (cm³) DISPLACEMENT (in³)	PRESSIONE MAX MAX PRESSURE bar-PSI	PESO APPROX APPROX WEIGHT kg-lbt	COPPIA DI SERRAGGIO TIGHTENING TORQUE Nm-lbt ft	CAVITÀ CAVITY
PME10	**10** (0.6)	**200** (2900)	**1,9** (4.20)	**41-47** (30-35)	**SAE10/2**

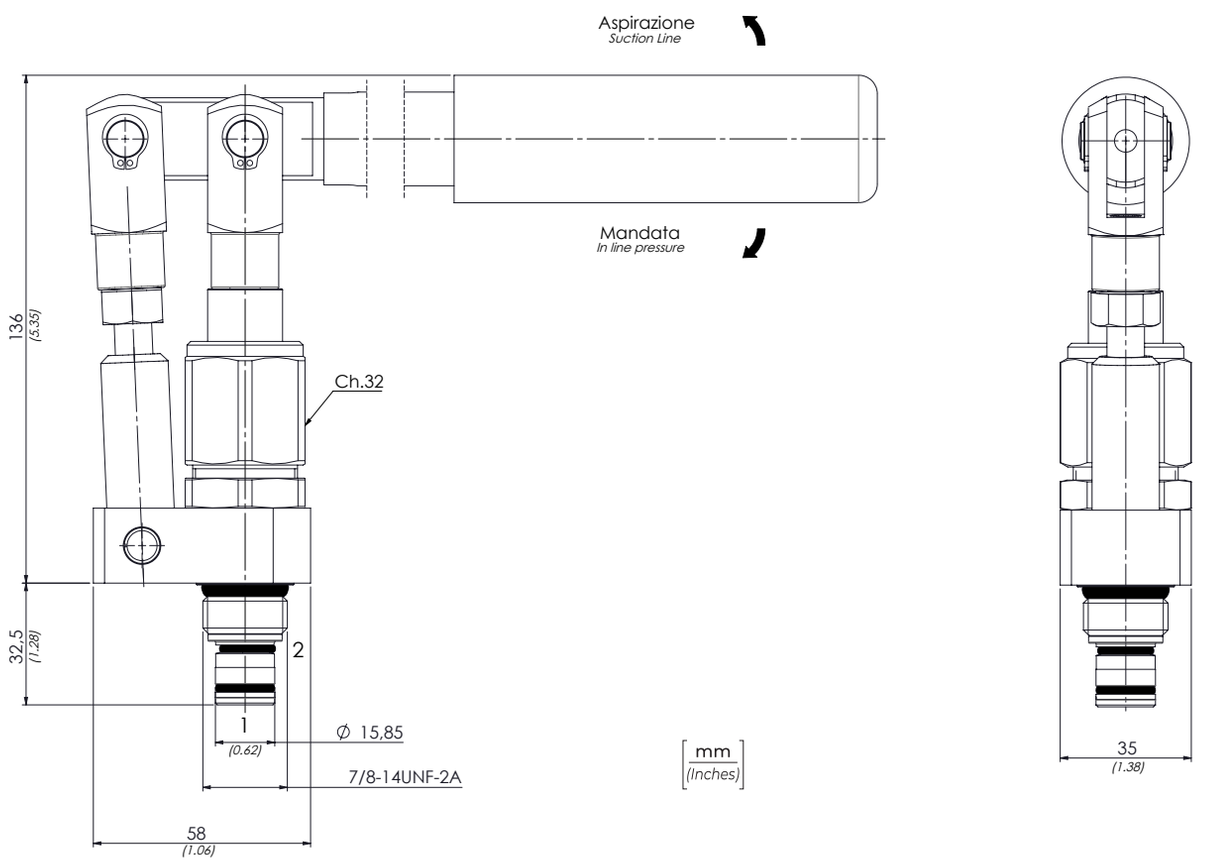

I dati presenti nel catalogo possono essere soggetti a variazioni, pertanto **OLEOWEB** si riserva il diritto di apporre modifiche in qualunque momento e senza alcun preavviso.
OLEOWEB reserves the right to modify the products at any time and without notice: the technical data of the catalogue can consequently change.

1

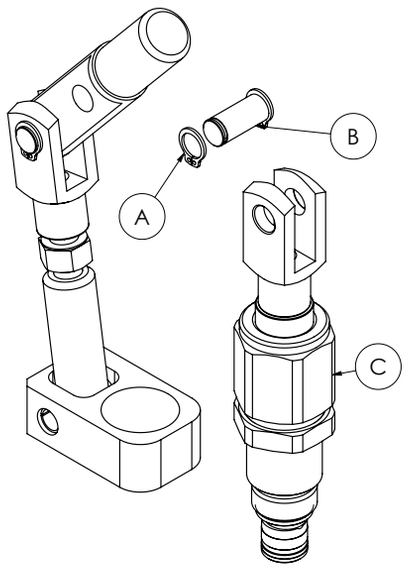

Smontare l'anello di arresto (**A**), sfilare la spina (**B**), togliere la valvola (**C**).

Disassemble the snap ring (**A**), get out the pin (**B**), remove the valve (**C**).

2

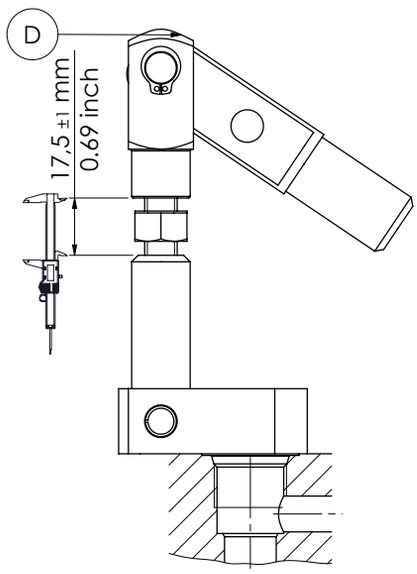

Posizionare la forcella (**D**) alla misura indicata; avvicinare il leverismo alla cavità della valvola.

Position the fork (**D**) at shown dimension; put the levering kit close to the valve cavity.

3

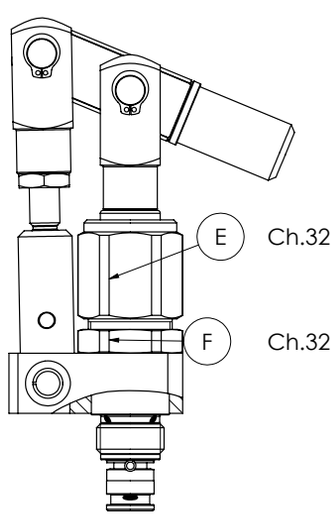

Avvitare la cartuccia (**E**) nella cavità (41-47 Nm); stringere la ghiera (**F**)(41-47 Nm).

Screw the cartridge (**E**) in the cavity (30-35 lbft); tighten the lock nut (**F**)(30-35 lbft).

4

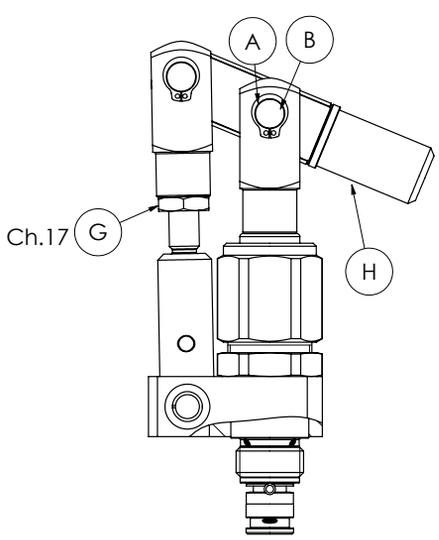

Posizionare la leva (**H**) verso il basso; montare la spina (**B**) e l'anello di arresto (**A**); serrare il dado (**G**) (33-53 Nm).

Place the lever (**H**) downward; assemble the pin (**B**) and the snap ring (**A**); tighten the nut (**G**) (45-72 lbft).

I dati presenti nel catalogo possono essere soggetti a variazioni, pertanto **OLEOWEB** si riserva il diritto di apporre modifiche in qualunque momento e senza alcun preavviso.
OLEOWEB reserves the right to modify the products at any time and without notice: the technical data of the catalogue can consequently change.