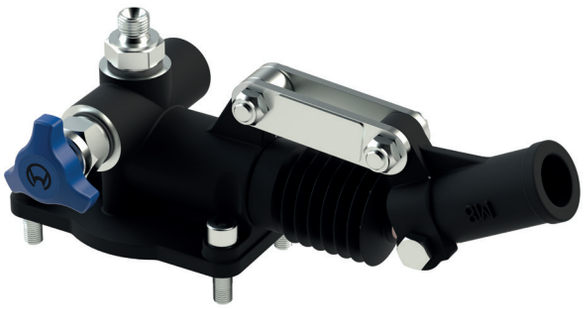

LA POMPA VIENE FORNITA CON GUARNIZIONE SAGOMATA
+ VITI DI FISSAGGIO
+ LEVA DI AZIONAMENTO Ø 20 MM L=500 mm

LA MANDATA LA SI OTTIENE SOLAMENTE
AZIONANDO LA LEVA VERSO IL BASSO

THE PUMP IS SUPPLIED WITH SHAPED SEAL,
FIXING SCREWS AND ACTING LEVER Ø 0.79 17,7 inch LONG.
OIL FLOW LEVER ACTION DOWNWARDS ONLY

CODICE ORDINAZIONE / ORDERING CODE

01	02	03	04
PME1			

01	POMPA A MANO SINGOLO POMPAGGIO VERSO IL BASSO PER CILINDRO A SEMPLICE EFFETTO SINGLE DOWNWARD PUMPING HAND PUMP FOR SINGLE ACTING CYLINDER		**PME1**
02	CILINDRATA DISPLACEMENT	**8 cm³** (0.49 in³)	**8**
		15 cm³ (0.92 in³)	**15**
03	OPTIONAL	Senza soffietto - Without rubber protection	
		Con soffietto - With rubber protection	**P**
04	OPTIONAL	Senza rubinetto di scarico con valvola di massima Without unloading valve With relief valves	**WRV**
		Senza rubinetto di scarico - Without unloading valve	**W**
		Con valvola di massima pressione With relief valves	**RV**

SCHEMA IDRAULICO / HYDRAULIC CIRCUIT

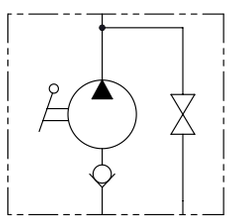

CARATTERISTICHE TECNICHE / TECHNICAL CHARACTERISTICS

TIPO TYPE	PRESSIONE OTTIMALE OPTIMAL PRESSURE bar-PSI	PRESSIONE MAX MAX PRESSURE bar-PSI	PESO APPROX APPROX WEIGHT kg-lbt
PME18	**180** (2610)	**380** (5510)	**2,9** (6.39)
PME115	**110** (1595)	**350** (5075)	

DATI TECNICI / TECHNICAL DATA

Olio idraulico - Mineral oil	**ISO 6743/4** (DIN 51524)	
Viscosità olio - Oil viscosity	**15-250 mm²/s** (15 to 250 cSt)	
Classe di contaminazione max Max contamination index	**ISO 4406:1999 Classe 19/17/14**	
Temperatura dell'olio - Oil temperature	**-20°C +80°C**	-4°F + 176°F
Temperatura ambiente - Environment temperature	**-20°C +50°C**	-4°F + 122°F

È indispensabile la presenza di un filtro nel circuito idraulico per proteggere la valvola (filtrazione consigliata 15 µm)
A filter into the hydraulic circuit necessary to protect the valve (advised filtration 15 µm)

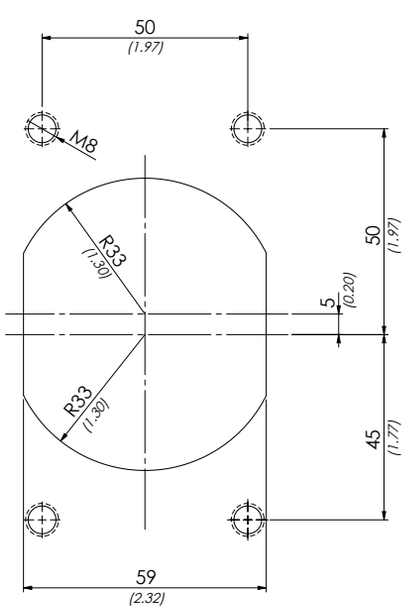

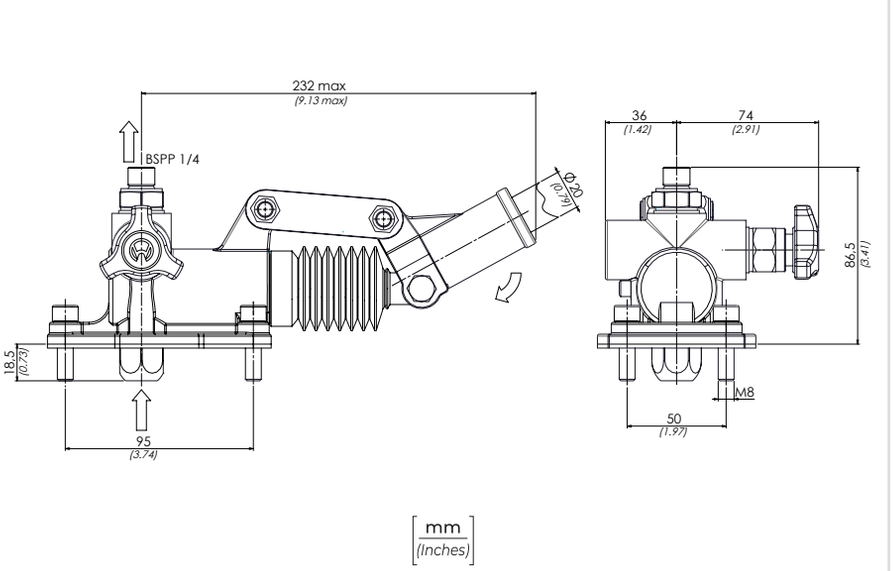

I dati presenti nel catalogo possono essere soggetti a variazioni, pertanto OLEOWEB si riserva il diritto di apporre modifiche in qualunque momento e senza alcun preavviso.
OLEOWEB reserves the right to modify the products at any time and without notice: the technical data of the catalogue can consequently change.

RW

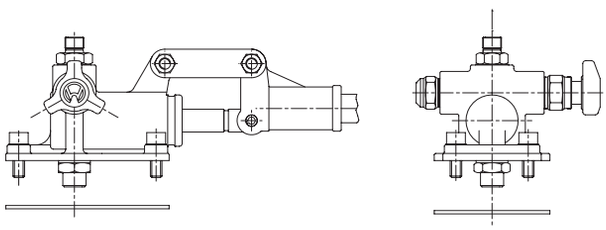

W

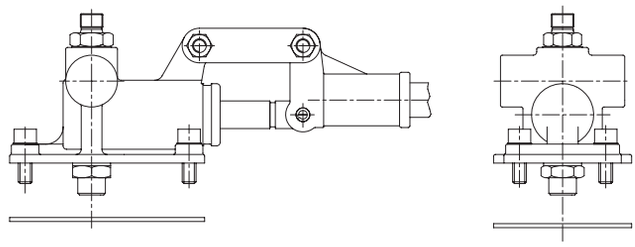

WRV

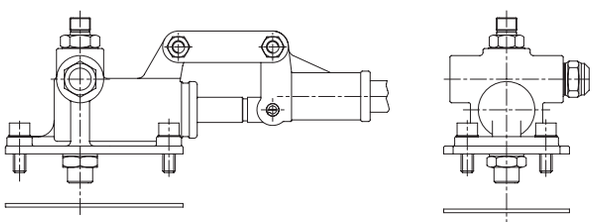

Valvola di massima
Relief valve

Molla 40/350 bar
Spring 580/5075 PSI

Taratura Standard 100 bar
Standard Setting 1450 PSI

SFORZO ESERCITATO ALL'ESTREMITÀ DELLA LEVA
EFFORT OPERATING AT THE END OF THE LEVER

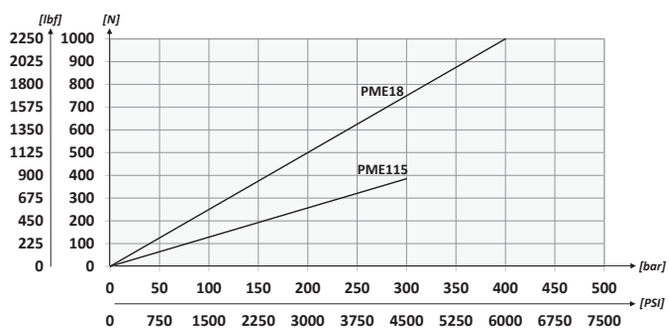

I dati presenti nel catalogo possono essere soggetti a variazioni, pertanto **OLEOWEB** si riserva il diritto di apporre modifiche in qualunque momento e senza alcun preavviso.
OLEOWEB reserves the right to modify the products at any time and without notice: the technical data of the catalogue can consequently change.