

LA POMPA VIENE FORNITA CON GUARNIZIONE SAGOMATA + VITI DI FISSAGGIO + LEVA DI AZIONAMENTO L=500 mm

THE PUMP IS SUPPLIED WITH SHAPED SEAL, FIXING SCREWS AND ACTING LEVER 19.7 inch LONG

CODICE ORDINAZIONE / ORDERING CODE

01	02	03
PMD		

01	POMPA A MANO SEMPLICE EFFETTO DOPPIO POMPANTE (SINGLE ACTING HAND PUMP WITH DOUBLE CYLINDER)		**PMD**
02	CILINDRATA (DISPLACEMENT)	**5 cm³** (0.31 in³)	**5**
		10 cm³ (0.61 in³)	**10**
		17 cm³ (1.04 in³)	**17**
03	OPTIONAL	Senza rubinetto di scarico (Without unloading valve)	**W**

SCHEMA IDRAULICO / HYDRAULIC CIRCUIT

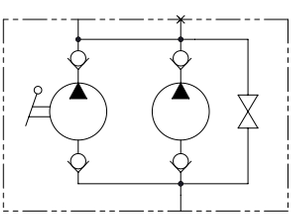

SFORZO ESERCITATO ALL'ESTREMITÀ DELLA LEVA
EFFORT OPERATING AT THE END OF THE LEVER

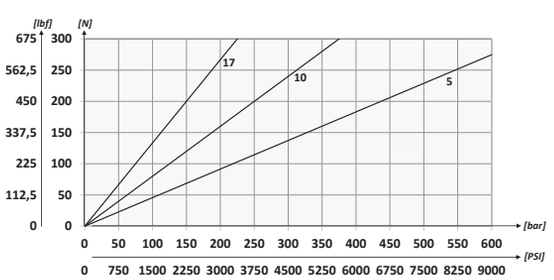

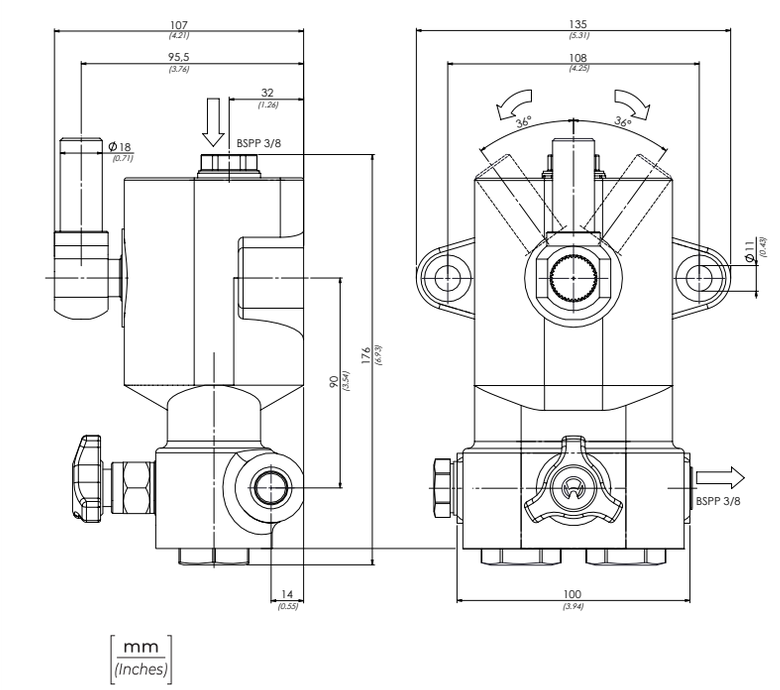

DATI TECNICI / TECHNICAL DATA

Olio idraulico - Mineral oil	**ISO 6743/4** (DIN 51524)	
Viscosità olio - Oil viscosity	**15-250 mm²/s** (15 to 250 cSt)	
Classe di contaminazione max Max contamination index	**ISO 4406:1999 Classe 19/17/14**	
Temperatura dell'olio - Oil temperature	**-20°C +80°C**	-4°F + 176°F
Temperatura ambiente - Environment temperature	**-20°C +50°C**	-4°F + 122°F

È indispensabile l'utilizzo di un filtro per proteggere la valvola (filtrazione consigliata 15 µm)
It is necessary a filter use to protect the valve (advised filtration 15 µm)

CARATTERISTICHE TECNICHE / TECHNICAL CHARACTERISTICS

TIPO TYPE	PRESSIONE OTTIMALE OPTIMAL PRESSURE bar-PSI	PRESSIONE MAX MAX PRESSURE bar-PSI	PESO APPROX APPROX WEIGHT kg-lbt	CILINDRATA (cm³) DISPLACEMENT (in³)
PMD5	**500** (7250)	**500** (7250)	**5,7** (12.56)	**5** (0.31)
PMD10	**250** (3625)	**250** (3625)		**10** (0.61)
PMD17	**150** (2175)	**150** (2175)		**17** (1.04)

I dati presenti nel catalogo possono essere soggetti a variazioni, pertanto **OLEOWEB** si riserva il diritto di apporre modifiche in qualunque momento e senza alcun preavviso.
OLEOWEB reserves the right to modify the products at any time and without notice: the technical data of the catalogue can consequently change.