

## *Cod.* **62200032**

Acciaio *(Steel)*

**SAE8/2**
**BSPP 1/4**

Peso approssimativo *(Approx weight)*
0,5 kg *(1,1 lb)*

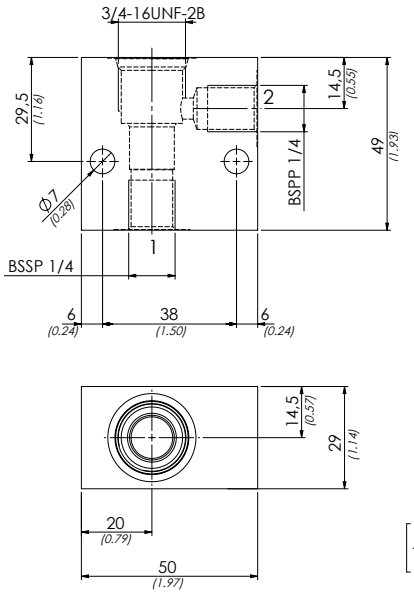


mm *(Inches)*

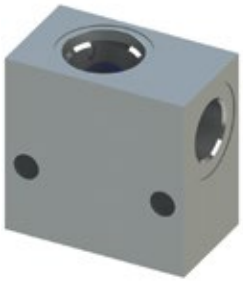

## *Cod.* **62200051**

Acciaio *(Steel)*

**SAE8/2**
**BSPP 3/8**

Peso approssimativo *(Approx weight)*
0,45 kg *(1 lb)*

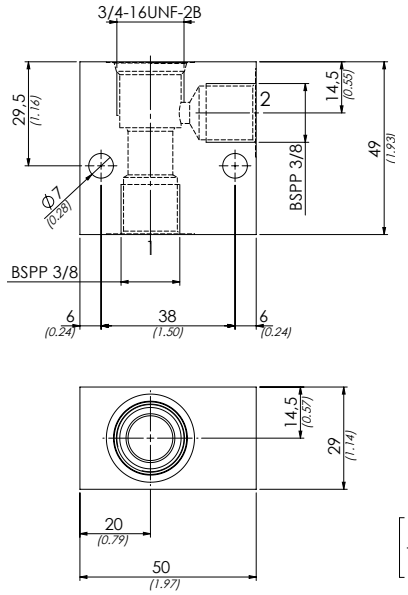


mm *(Inches)*



## *Cod.* **62200023**

Alluminio *(Aluminium)*

**PME 5/6/7**

Peso approssimativo *(Approx weight)*
0,3 kg *(0.66 lb)*

Il blocco in alluminio può essere utilizzato per pressioni fino a 210 bar

*Aluminium manifold can be used for pressures up to 3045 PSI*

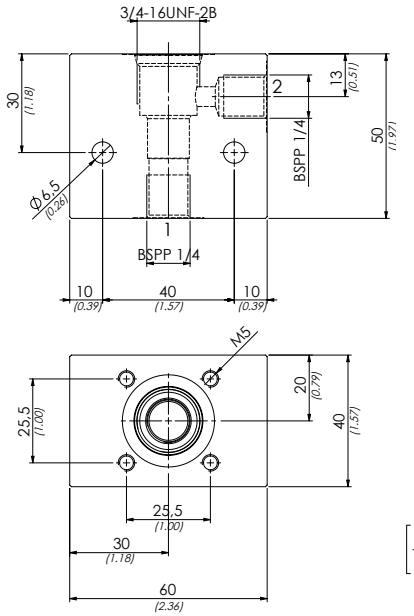


mm *(Inches)*

I dati presenti nel catalogo possono essere soggetti a variazioni, pertanto **OLEOWEB** si riserva il diritto di apporre modifiche in qualunque momento e senza alcun preavviso.
***OLEOWEB*** *reserves the right to modify the products at any time and without notice: the technical data of the catalogue can consequently change.*