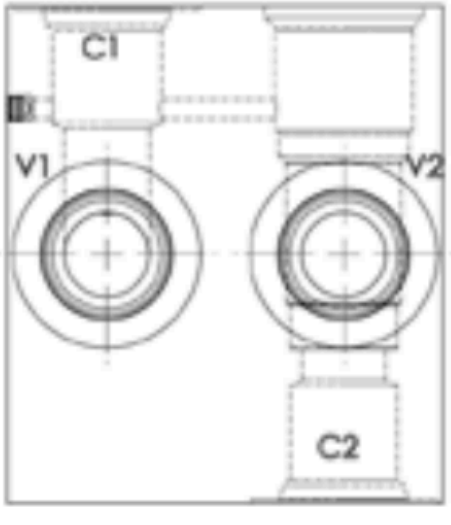
C1
V1
V2
C2

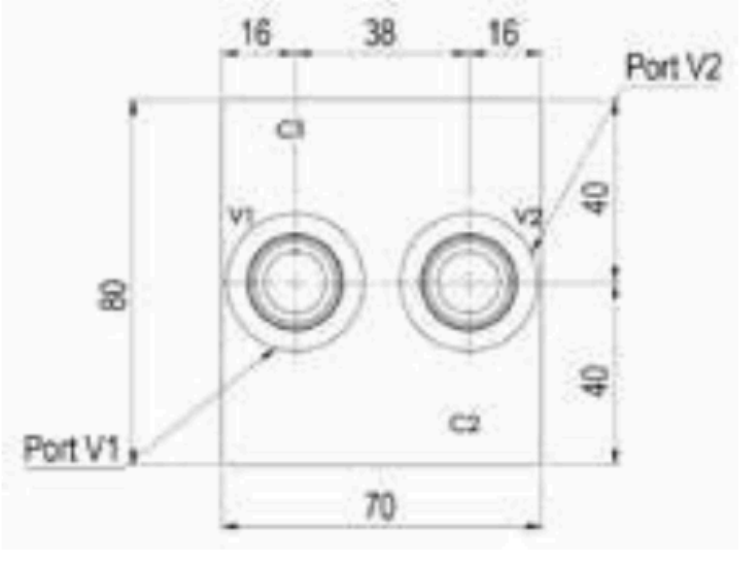
16
38
16
Port V2
C1
V1
V2
80
40
40
C2
Port V1
70

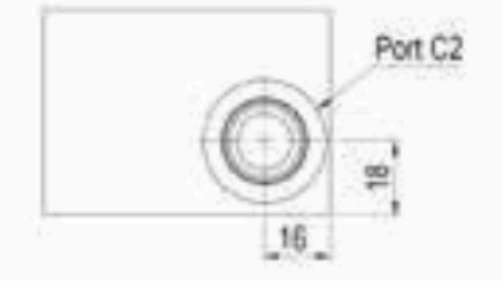
Port C2
18
16

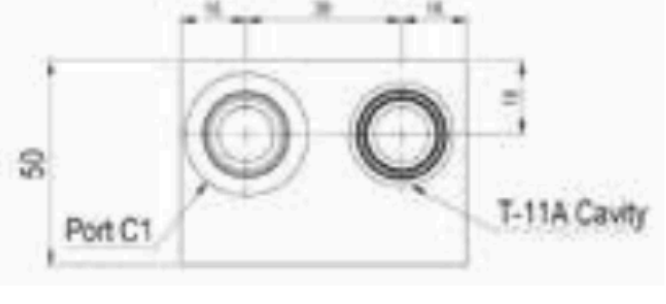
50
Port C1
T-11A Cavity