Fluid World WMD40-3/8-S-05 SPW G3/8 pressure relief valve

Manufacturer: Fluid World

Manufacturer part number / published order designation: WMD40-3/8-S-05 SPW

Published model: WMD40-3/8-S-05 SPW

About this compilation

Prepared by Hydmaster from selected manufacturer documentation. Original technical pages follow without cropped drawings, rewritten data or altered units. This cover and index are Hydmaster editorial material, not a manufacturer-issued exact-execution datasheet.

Coverage: selected pages relevant to the identified size and configuration. Other options or neighbouring models retained on an original page apply only where explicitly identified.

Execution notes and conditions

OEM WMD40-SPW family reference, selected supplier execution WMD40-3/8-S-05 SPW. The factory page gives ordering fields, not a literal full-code row. Supplier exact-code sheet is a separate Dauner document. Aluminium body maximum working pressure250bar regardless of selected spring range. No mass/dimension certification; representative photo may show spring20.

Source-page index

Source page numbers below are physical pages of each complete original PDF. The original printed page labels and technical content remain unchanged. Compiled page numbers count this cover/index.

Source A: Primary current OEM family and execution-field reference

Original pages	Compiled pages	Relevant content
57	2	Primary current OEM family and execution-field reference

Source B: Exact selected supplier manufacturer-code technical sheet

Supplemental stage/component reference; not a complete assembly drawing.

Original pages	Compiled pages	Relevant content
1	3	Exact selected supplier manufacturer-code technical sheet

WMD 40 - SPW

- **Flow:** 40 l/min
- **Max setting pressure:** 350 bar
- **Max working pressure:** 250 bar (350 bar)
- **Materials:** Aluminium Body (Steel Body if required)
- **Version:** Poppet Type- Direct Acting
- **Weight:** 0,450 kg (0,950 kg)

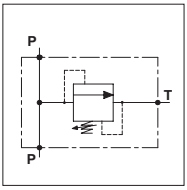

PORTS		
P - T	3/8	1/2
DIMENSIONS		
A	30	35

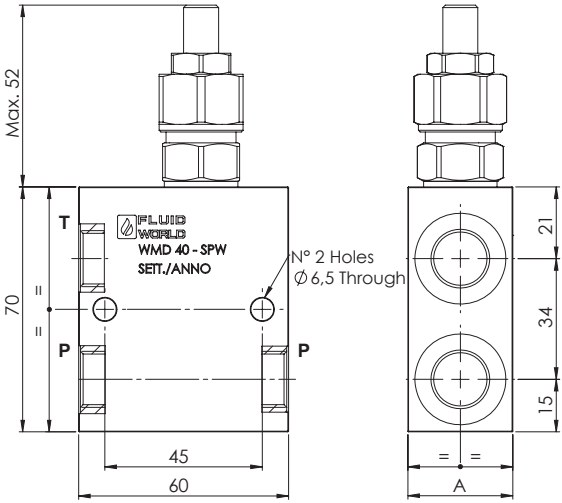

REGULATOR	
(S) Screw	
(V) Handknob	
OPTION	
(X) Tamper Proof Cap	

PRESSURE DROP CURVES

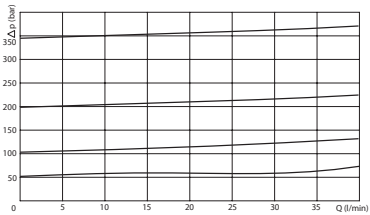

SPRINGS			
Code	Adjustable pressure range bar	Pressure increase bar/turn	Standard setting bar
05	5-55	5	5
10	25-110	15	25
20	50-215	30	50
35	100-350	55	100

ORDERING CODE

WMD	40						SPW
		Ports Size: - 3/8 - 1/2	**Material Body:** - Omit if aluminium - S = Steel	**Type of Regulator:** - S = Screw - V = Handknob	**Springs:** - 05 - 10 - 20 - 35	**Adjustment if Required:** - Omit if not required - Value - Value with X	

Druckbegrenzungsventil direktgesteuert
Ausführung mit Kegelsitz

205-041-01000
WMD40-3/8-S-05 SPW

Das **Druckbegrenzungsventil**, was auch Maximaldruckventil oder Sicherheitsventil genannt wird, besitzt die Aufgabe den Druck in einer Anlage zu begrenzen. Es schützt somit die Komponenten und Leitungen vor einer Belastung über dem maximalen Anlagendruck.
Beim Erreichen des vorgegebenen Druckes öffnet sich das zunächst geschlossene Ventil und führt den überschüssigen Volumenstrom vom Anschluss **P** zum Anschluss **T** in den **Tank** ab.
Das in diesem Datenblatt beschriebene **Druckbegrenzungsventil** hat einen Kegelsitz. Die Vorteile dieser Bauweise liegen in der absoluten Dichtheit und dem schnellen Ansprechverhalten. Direkt gesteuerte Druckbegrenzungsventile arbeiten volumenstromabhängig. Bedingt durch die Bauweise öffnen diese Ventile nicht punktgenau beim eingestellten Druck.

Best. Nr.	205-041-01000
Hersteller Code	WMD40-3/8-S-05 SPW
Bezeichnung	WMD40-3/8-S-05 SPW
Funktion	Druckbegrenzungsventil direktgesteuert Ausführung mit Kegelsitz
Anschlussgrößen	G 3/8" BSP (P + P + T)
Nominaler Volumenstrom	40 l/min
Einstellbereich	5 - 55 bar
Max. Arbeitsdruck	250 bar
Verstelleinrichtung	Gewindestift mit Kontermutter
Material	Aluminium
Empfohlener Viskositätsbereich	15 - 250 cSt
Dichtungsmaterial	NBR
Öltemperatur	-20 °C bis +80 °C
Umgebungstemperatur	-30 °C bis +60 °C
Interne Leckage	-
Max. Verschmutzungsgrad	20/18/15 - ISO 4406
Zolltarifnummer	84812010
Ursprungsland	IT
Gewicht	0,42 kg
Zusatzinformation	-

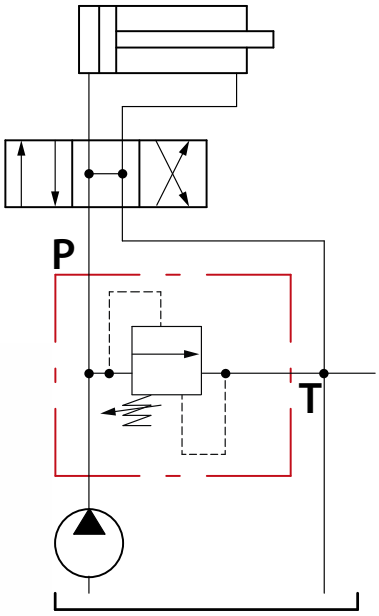

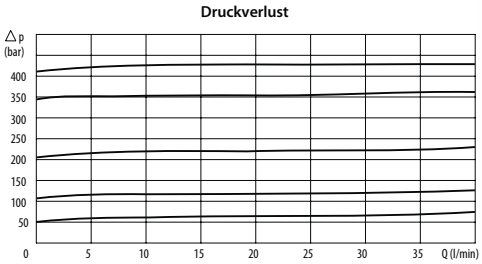

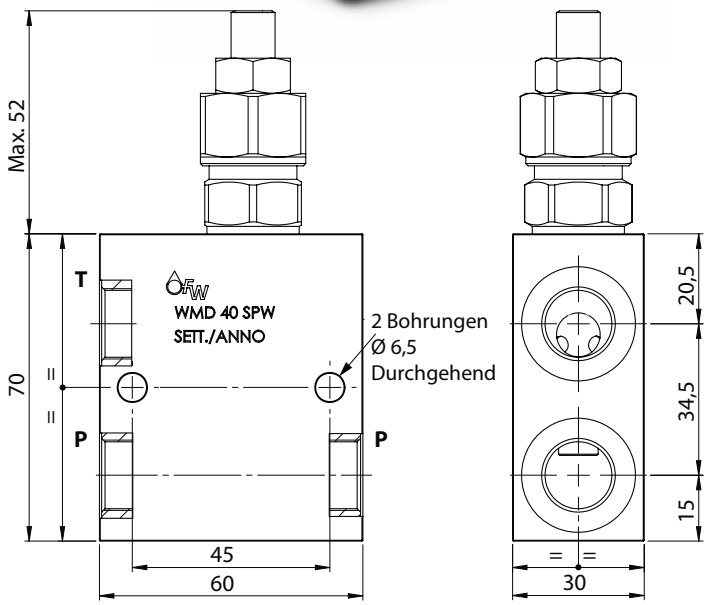

Die Inhalte der Seiten wurden mit größter Sorgfalt erstellt. Für die Richtigkeit, Vollständigkeit und Aktualität der Inhalte können wir jedoch keine Gewähr übernehmen.
Nachdruck bzw. Kopie, auch auszugsweise, der Inhalte, Grafiken und Fotos ist ohne ausdrückliche Zustimmung der Geschäftsführung unzulässig.
Die angegebenen technischen Daten und Abmessungen sind nicht bindend. Wir behalten uns das Recht vor, jederzeit und ohne Ankündigung, Änderungen vorzunehmen.